TRUMPF

TruTool
TKF 1500
(1A1)

2788-900-3_08
28.09.2015
TCHG635du

SPANNUNG VOLTAGE TENSION TENSIÓN TENSIONE	**230V 50/60Hz D**	
	230V 50/60Hz CH	
	110V 50Hz GB	
	120V 50/60Hz USA	
	230V 50/60Hz PL	
	220V 60Hz KR	

VERSANDANSCHRIFT:

ADDRESS: .....

ADRESSE DU DESTINATAIRE: .....

CONSIGNACIÓN: .....

INDIRIZZO PER LA SPEDIZIONE: .....

TRUMPF

.....

.....

.....

Telefax No.

.....

NO. ORDER. NO. NO. DE REF. NO. DE REF. NO. D'ORDINE	BEST.-NR.	ERSATZTEIL DIN SPARE PART PIECE DE RECHANGE PIEZA DE RECAMBIO PEZZO DI RICAMBIO	STK. QUAN. QUAN. CANT. QUAN.
1	088503	STANDARD	
3	104304		
4	098717		
5	021148	13X1-FDST DIN 471	
6	004795		
7	119459		
8	014826	M6X50-12.9 DIN 912	
10	117589		
11	089824		
12	103736	6304.2RSRT DIN 625	
13	004810		
14	027219	K 30X37X16 DIN 5405	
15	244733		
16	012424	DIN 6885	
17	026522	6305-Z DIN 625	
18	029556		
19	118505	OR 37,82X1,7 OR 2150	
20	244734		
21	207428	8.4-ST DIN 433	
22	038351		
23	016020	M8X25-12.9 DIN 912	
24	023268		
25	027529		
26	021164	15X1-FDST DIN 471	
27	014915	M8X16-12.9 DIN 912	
28	031131		
29	017329	M10X30-10.9 DIN 933	
30	031202		
31	031124		
32	013242	5,3-ST DIN 7349	
33	2038593	M5X8-8.8 DIN 933	
34	032297		
35	010880	8m6X24 DIN 6325	

NO.	BEST.-NR.	ERSATZTEIL DIN	STK.
36	063961		
37	063962		
43	063963		
44	011525	5X18-FDST DIN 1481	
45	011428	4X12-FDST DIN 1481	
46	063964		
47	020842		
48	014524	M5X10-12.9 E DIN 912	
49	015555	M16X60-12.9 DIN 912	
50	023262		
51	093580	M12X16-12.9 DIN 912	
52	023209		
53	093583		
54	023206		
55	017302	M10X20-10.9 DIN 933	
56	125974		
57	023229		
59	125975		
60	031566	M10X75-10.9 DIN 931	
61	017310	M10X25-10.9 DIN 933	
62	020214	B10,5-ST DIN 125	
64	016870	10,5-ST DIN 7349	
65	031125		
66	032298		
68	064130	M6X40-12.9 DIN 912	
71	021563	62X2-FDST DIN 472	
72	117390		
73	021202	20X1,2-FDST DIN 471	
74	069981	A5X5X12 DIN 6885	
75	070068	RNA 4900 DIN 617	
76	023151		
77	064687		
78	125814	z=60	
79	106640	6201-2RSR DIN625	
80	014770	M6X25-12.9 DIN 912	
201	021164	15X1-FDST DIN 471	
202	083038	M5X50-8.8 DIN 6912	

NO.	BEST.-NR.	ERSATZTEIL DIN	STK.
203	020842		
204	031126		
206	112396		
207	021482	35X1.5-FDST DIN 472	
211	125817	220-230V 50/60Hz z=7	
211	125818	110-115V 50/60Hz z=7	
212	050261		
213	380092		
214	083224		
215	083091		
216	083046	4,8X78-ST DIN 7976	
217	083100	220-230V 50/60Hz	
217	083119	110-115V 50/60Hz	
218	083127		
219	083151		
220	083062	4,2X13-ST DIN 7981	
221	083135	220-230V 50/60Hz	
221	083143	110-115V 50/60Hz	
222	083160		
223	086169	4,2X16-ST DIN 7981	
224	083216		
225	083208		
226	083178	110-120V 50/60Hz	
226	083178	220-230V 50/60Hz...08/01	
226	350330	220-230V 50/60Hz 08/01...	
227	083186	D, CH, GB, PL	
228	050032		
229	083054	3,5X16-ST DIN 7981	
230	049883		
231	386928	230V 50/60Hz D	
231	1602896	230V 50/60Hz CH	
231	386929	110V 50/60Hz GB	
231	033235	115V 50/60Hz USA	
231	386928	230V 50/60Hz PL	
231	386928	220V 50/60Hz KR	
232	083070	4,2X25-ST DIN 7981	
233	020842		

NO.	BEST.-NR.	ERSATZTEIL DIN	STK.
234	016209	M5X30-8.8 DIN 6912	
235	350329	D, CH, PL, KR 08/01...	
450	1238982		
451	117380		
452	117591	8x65	
453	149623	M10x30-8.8 DIN 931	
454	020214		
455	022373	M10-10	

Verschleissteile und Originalzubehör
siehe letzte Seite [D]
Wearing parts and original accessories
see last page [GB]
Pièces d'usure et accessoires d'origine
voir dernière page [F]
Piezas de desgaste y accesorios originales
ver la última página [E]
Pezzi d'usura i accessori originali
vedere ultima pagina [I]
Slitdelar och Originaltillbehör
se sista sidan [S]

BEST.-NR.		STÜCK
ORDER. NO.		QUAN.
NO. DE REF.		QUAN.
NO. DE REF.		CANT.
NO. D'ORDINE		QUAN.
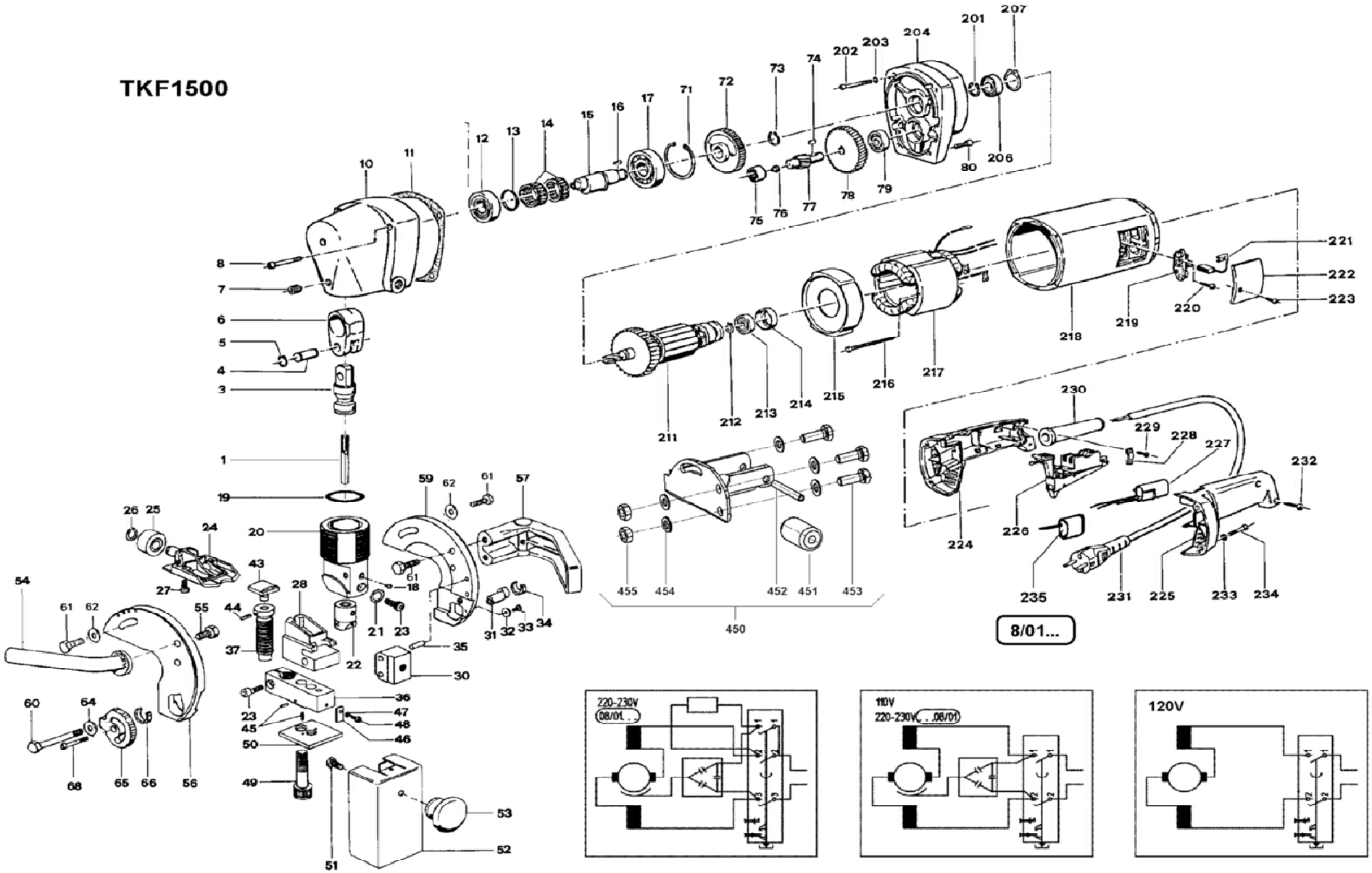
TKF1500